Industrias Vermont S.A. de C.V.

vermont.com.mx / ivermont@vermont.com.mx

Compuerta COVA Acero

COMPUERTAS +SPIRODUCTO + REJILLAS + DIFUSORES + FILTROS + DUCTO FLEXIBLE + ACCESORIOS

Control de volumen de acero de aletas opuestas, accionadas simultáneamente por medio de una palanca, misma que puede ser operada fácilmente desde la cara de la rejilla o difusor sin necesidad de herramienta especial.

1 Acabados

Galvanizado modelo COVA o aluminio natural modelo COVL.

2 Medidas

Disponible solo como accesorio ensamblado en rejillas y difusores en medidas desde 8X4 hasta 24X24 pulgadas.

3 Construcción

Fabricado en acero galvanizado modelo COVA con opción en aluminio modelo COVL

4 Aplicaciones

Como accesorio para ventilación es excelente en Naves industriales, Bodegas de grandes dimensiones etc.

5 Vista Compuerta COVA Acero

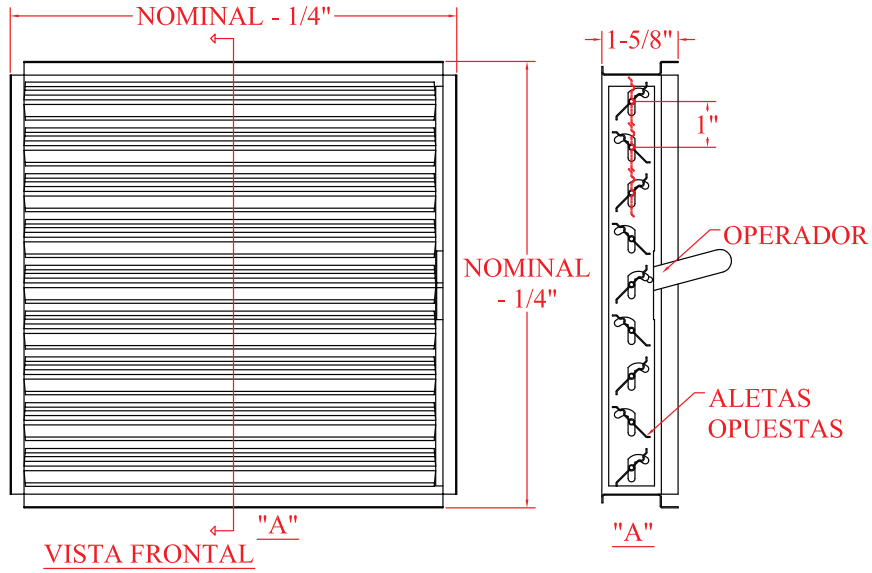

Nota:

Empaque plástico hermético individual. Incluye sello de espuma en el marco para evitar fugas de aire y tornillos para fijación.

Compuerta COVA Acero

COMPUERTAS +SPIRODUCTO + REJILLAS + DIFUSORES + FILTROS + DUCTO FLEXIBLE + ACCESORIOS

6 Instalación

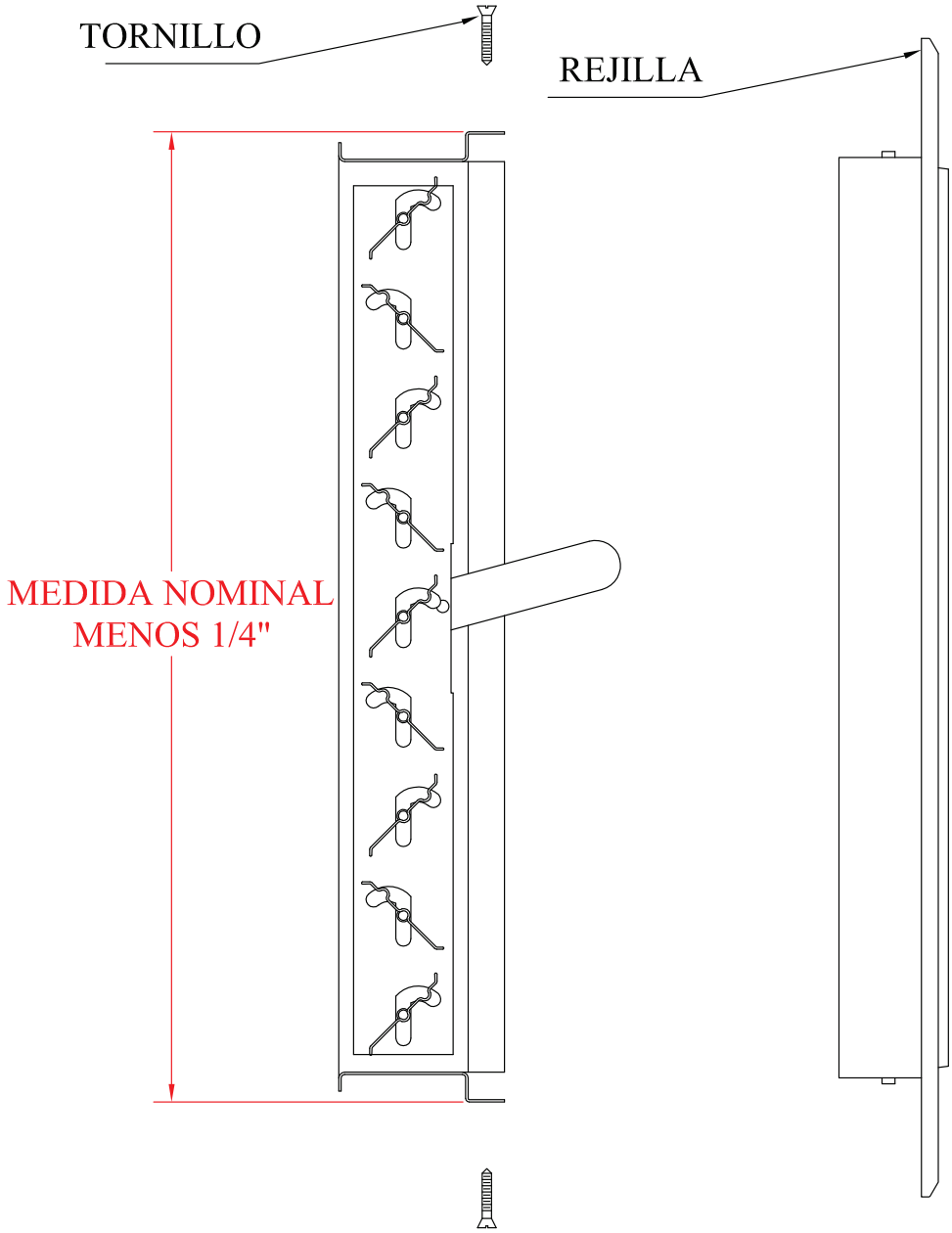

Compuerta COVA Acero

COMPUERTAS +SPIRODUCTO + REJILLAS + DIFUSORES + FILTROS + DUCTO FLEXIBLE + ACCESORIOS

7 Nomenclatura

COV	A	B	24.00	24.00
PRODUCTO	MATERIAL	COLOR DE PINTURA	ANCHO	ALTO

COV PRODUCTO	A MATERIAL	B COLOR DE PINTURA	24.00 ANCHO	24.00 ALTO
COV CONTROL DE VOLUMEN CUADRADO	A ACERO L ALUMINIO	S SIN PINTURA A	2 ENTEROS Y 2 DECIMALES	2 ENTEROS Y 2 DECIMALES