Industrias Vermont S.A. de C.V.

vermont.com.mx / ivermont@vermont.com.mx

Rejilla RHFL Aluminio

SPIRODUCTO + REJILLAS + DIFUSORES + FILTROS + DUCTO FLEXIBLE + ACCESORIOS

Rejilla de aluminio para retorno de aire con porta filtro (para filtro de 1", no incluido) y marco abisagrado, con aletas fijas curvas paralelas a la dimensión larga.

1 Acabados

Blanco Brillante (estándar).
(Con opciones en otros colores)

2 Medidas

Disponible en medidas desde 8"x 6" hasta 48" x 36".

3 Construcción

Fabricada en Aluminio con opción en acero modelo RHFA.

4 Aplicaciones

Para instalación en Muros de plafón para Residencias, Comercios, Oficinas, etc.

5 Vistas Rejilla RHFL Aluminio

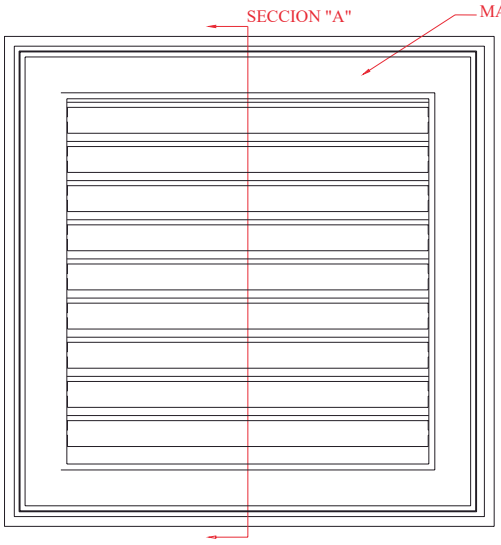

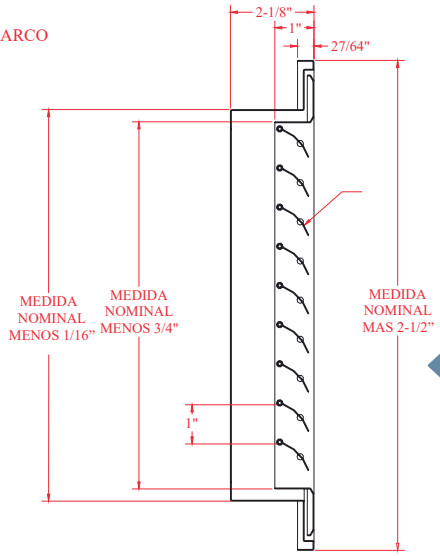

Nota :

En medidas de 20" o más se agrega un travesaño para conservar la rigidez y calidad necesaria.

Empaque plástico hermético con tornillos para fijación

Rejilla RHFL Aluminio

SPIRODUCTO + REJILLAS + DIFUSORES + FILTROS + DUCTO FLEXIBLE + ACCESORIOS

6 Instalación

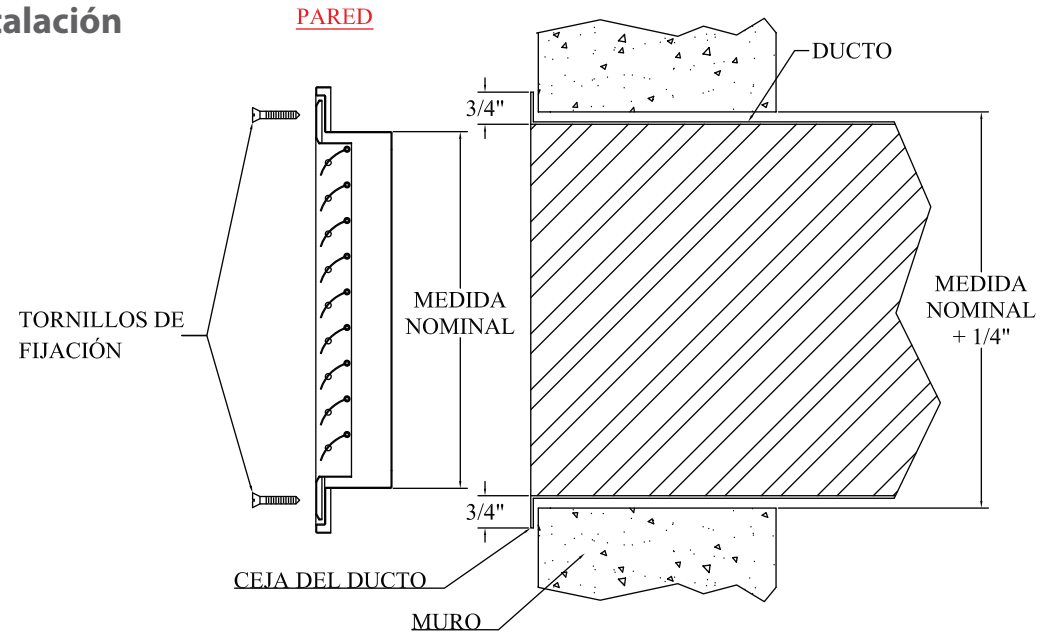

7 Nomenclatura

RHF	L	B	16.00	06.00	S
PRODUCTO	MATERIAL	COLOR DE PINTURA	ANCHO	ALTO	INSTALACIÓN DE FILTRO

RHF PRODUCTO	L MATERIAL	B COLOR DE PINTURA	16.00 ANCHO	06.00 ALTO	S INSTALACIÓN DE FILTRO
RHF REJILLA DE RETORNO CON PORTA FILTRO	**A** ACERO **L** ALUMINIO	**B** BLANCO **S** SIN PINTURA **A** ALUMINIO (NATURAL) **N** NEGRO	2 ENTEROS Y 2 DECIMALES	2 ENTEROS Y 2 DECIMALES	**F** INSTALACIÓN DE FILTRO *FILTRO SE PIDE POR SEPARADO **S** SIN INSTALACIÓN DE FILTRO

Rejilla RHFL Aluminio

SPIRODUCTO + REJILLAS + DIFUSORES + FILTROS + DUCTO FLEXIBLE + ACCESORIOS

8 Tabla de Selección

Dimensiones	Velocidad	300 FPM	400 FPM	450 FPM	500 FPM	550 FPM	600 FPM	650 FPM	700 FPM	750 FPM	800 FPM	900 FPM
	Caída de Presión Estática	0.02	0.03	0.04	0.04	0.05	0.06	0.07	0.08	0.09	0.11	0.13
	Area Efectiva	CFM										
6 x 6	0.17	51	71	76	86	96	101	111	121	126	136	156
8 x 6	0.22	66	91	101	111	121	131	146	156	166	176	201
10 x 6	0.29	86	116	131	146	161	176	191	206	221	231	261
12 x 6	0.36	109	146	161	181	201	216	236	251	271	291	326
10 x 8	0.40	121	161	181	201	221	241	261	281	301	321	361
12 x 8	0.48	146	191	216	241	266	291	316	336	361	386	431
18 x 6	0.55	166	221	251	276	301	331	361	386	416	441	496
12 x 10	0.61	186	246	276	306	336	366	396	426	461	491	551
12 x 12	0.74	221	296	336	371	406	446	481	521	556	591	666
18 x 10	0.91	276	366	411	456	501	546	591	636	681	731	821
18 x 12	1.12	336	451	506	561	616	671	731	786	841	896	1006
16 x 16	1.32	396	531	596	661	726	791	861	926	991	1056	1191
24 x 12	1.52	456	611	686	761	836	911	991	1066	1141	1216	1371
18 x 18	1.73	521	691	781	866	951	1041	1126	1211	1296	1386	1551
30 x 12	1.93	581	771	871	966	1061	1161	1256	1351	1446	1546	1736
24 x 18	2.35	706	941	1056	1176	1291	1411	1526	1646	1766	1881	2116
30 x 18	2.93	881	1171	1321	1466	1611	1761	1906	2051	2201	2346	2635
24 x 24	3.15	946	1261	1421	1576	1736	1891	2046	2206	2366	2521	2836
36 x 18	3.55	1066	1421	1601	1776	1951	2131	2311	2486	2661	2841	3196
30 x 24	3.97	1191	1591	1786	1986	2186	2381	2581	2781	2976	3176	3576
36 x 24	4.84	1451	1936	2181	2421	2661	2906	3146	3391	3631	3871	4356
30 x 30	5.00	1501	2001	2251	2501	2751	3001	3251	3501	3751	4001	4501
36 x 30	6.10	1831	2441	2746	3051	3356	3661	3966	4271	4576	4881	5491
48 x 24	6.53	1961	2611	2941	3266	3591	3921	4246	4571	4901	5226	5876
48 x 26	7.50	2251	3001	3376	3751	4126	4501	4876	5251	5626	6001	6751
48 x 30	8.10	2431	3241	3646	4051	4456	4861	5266	5671	6076	6481	7291

9 Accesorios (OPCIONALES)

Filtro de Aire FML

Los filtros metálicos lavables son unidades capaces de filtrar el polvo existente en el ambiente, los materiales en los que son construidos este tipo de filtros proveen rigidez.

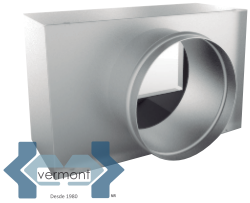

Conexiones Circulares ADAER

Adaptador para ducto circular a cuadrado.