Industrias Vermont S.A. de C.V.

vermont.com.mx / ivermont@vermont.com.mx

Difusor Lineal DF3A-DF5A Acero

SPIRODUCTO + REJILLAS + DIFUSORES + FILTROS + DUCTO FLEXIBLE + ACCESORIOS

Rejilla perimetral de acero para inyección con aletas rectas longitudinales fijas.

1 Acabados

Pintura en polvo electrostática horneada en Blanco Brillante (estándar).
(Con opciones en otros colores).

2 Medidas

Disponible en medidas desde 8X4 hasta 48X12 pulgadas con separación de 3/8" modelo DF3A y ½" modelo DF5A (Opciones en aluminio mod. DF3L o DF5L)

3 Construcción

Fabricado en acero mod. DF3A-DF5A con opción en aluminio mod.DF3L-DF5L

4 Aplicaciones

Una excelente opción para aplicaciones donde la estética es el elemento principal, tales como edificios de oficinas, restaurantes, tiendas departamentales, etc.

5 Vista Difusor DF3A-DF5A Acero

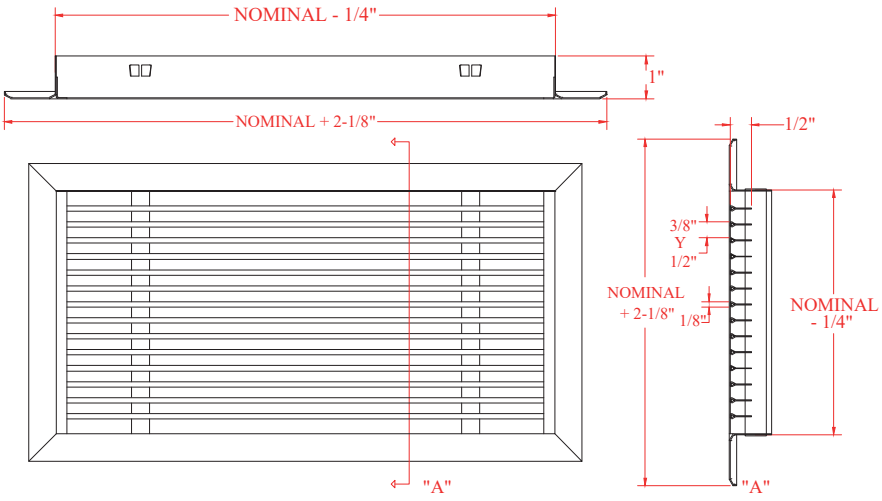

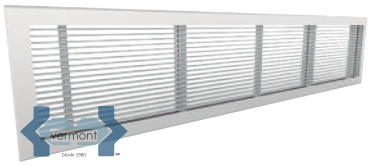

Nota:

Empaque plástico hermético

Difusor Lineal DF3A-DF5A Acero

SPIRODUCTO + REJILLAS + DIFUSORES + FILTROS + DUCTO FLEXIBLE + ACCESORIOS

6 Instalación

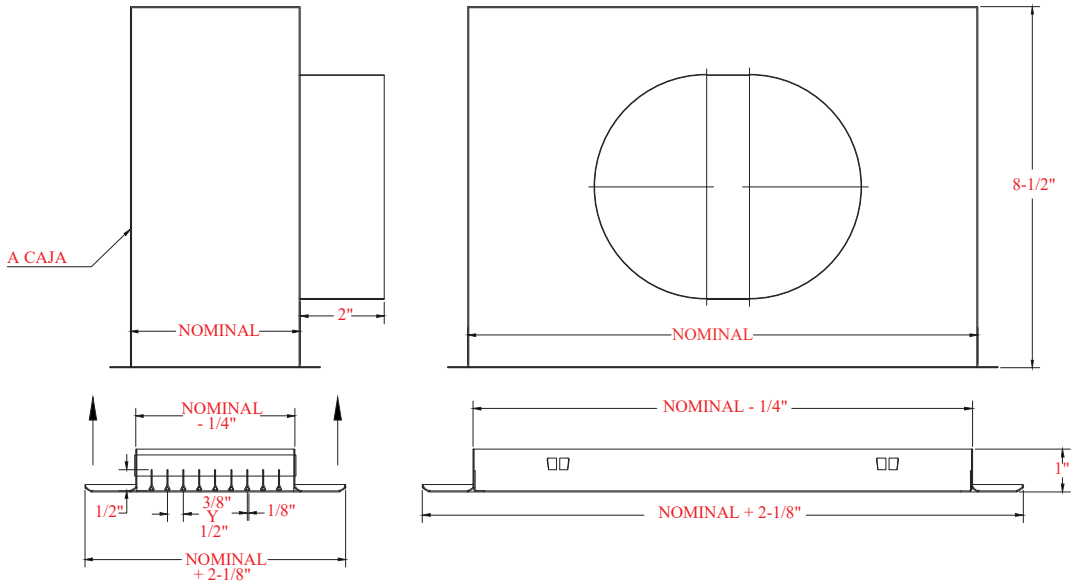

Largo Nominal	Entradas Estándar
4' (48")	6, 8, 10, 12
6' (72")	6, 8, 10, 12
8' (96")	6, 8, 10, 12

Dimensiones		
Entrada Estándar	A	B
6	6-1/4"	5-1/4"
8	9-3/8"	5-1/4"
10	12-1/2"	5-1/4"
12	15-5/8"	5-1/4"

7 Nomenclatura

DF3 A B 048.00 12.00

PRODUCTO — MATERIAL — COLOR DE PINTURA — ANCHO — ALTO

DF3 PRODUCTO	A MATERIAL	B COLOR DE PINTURA	048.00 ANCHO	12.00 ALTO
DF3 DIFUSOR FIJO PERIMETRAL 3/8 DE SEPARACIÓN DE ALETAS **DF5** DIFUSOR FIJO PERIMETRAL 1/2 DE SEPARACIÓN DE ALETAS	**A** ACERO **L** ALUMINIO	**B** BLANCO **S** SIN PINTURA **A** ALUMINIO (NATURAL) **N** NEGRO	3 ENTEROS Y 2 DECIMALES	2 ENTEROS Y 2 DECIMALES

Difusor Lineal DF3A-DF5A

SPIRODUCTO + REJILLAS + DIFUSORES + FILTROS + DUCTO FLEXIBLE + ACCESORIOS

8 Accesorios (OPCIONALES)

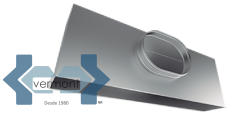

Conexión Caja Lineal CALAR

Caja de distribución aislada de alto rendimiento se ofrece como opción en el difusor lineal para su fácil instalación, fabricada en lámina galvanizada.

Caja de Distribución de Aire CMI6R

Terminales de descarga para alta velocidad industrial o comercial, de 4 o 6 vías de distribución.