Industrias Vermont S.A. de C.V.

vermont.com.mx / ivermont@vermont.com.mx

vermont

Desde 1980 MR

Difusor Circular DCJL Aluminio

SPIRODUCTO + REJILLAS + DIFUSORES + FILTROS + DUCTO FLEXIBLE + ACCESORIOS

Difusor de aluminio tipo Jet, con una serie de círculos concéntricos ajustables para alto volumen de aire, provisto de dos ejes los cuales permiten dirigir el flujo de aire de manera precisa a la zona deseada.

1 Acabados

Pintura en polvo electrostática horneada en Blanco Brillante (estándar).
Otros colores disponibles: gris natural (pintura electrostática) y negro (pintura líquida horneable).

2 Medidas

Disponible en 4, 6, 8, 10, 12, 14, y 16 pulgadas de diámetro con marco circular, o bien montados sobre un panel rectangular que puede alojar varios elementos de acuerdo a las necesidades o características de la instalación.

3 Construcción

Fabricado totalmente en Acero modelo DCJA con opción en Aluminio modelo DCJL.

4 Aplicaciones

Por sus características de eficiencia y diseño este modelo es recomendable para zonas abiertas y con requerimientos de alto volumen y grandes tiros como Centros comerciales, aeropuertos, tiendas departamentales, plazas comerciales, etc.

5 Vista Difusor DCJL Aluminio

Nota:

Empaque plástico hermético individual.

Difusor Circular DCJL Aluminio

SPIRODUCTO + REJILLAS + DIFUSORES + FILTROS + DUCTO FLEXIBLE + ACCESORIOS

6

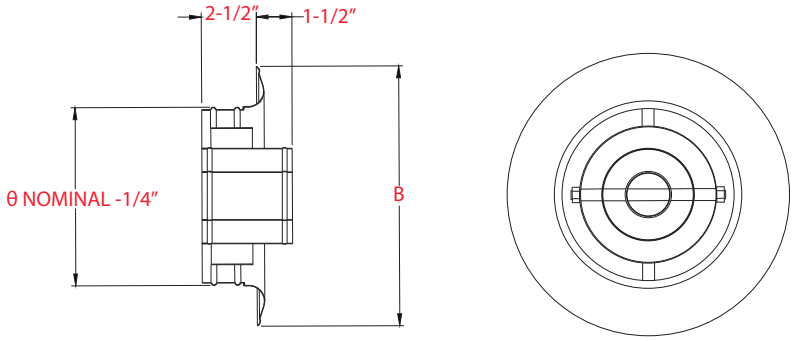

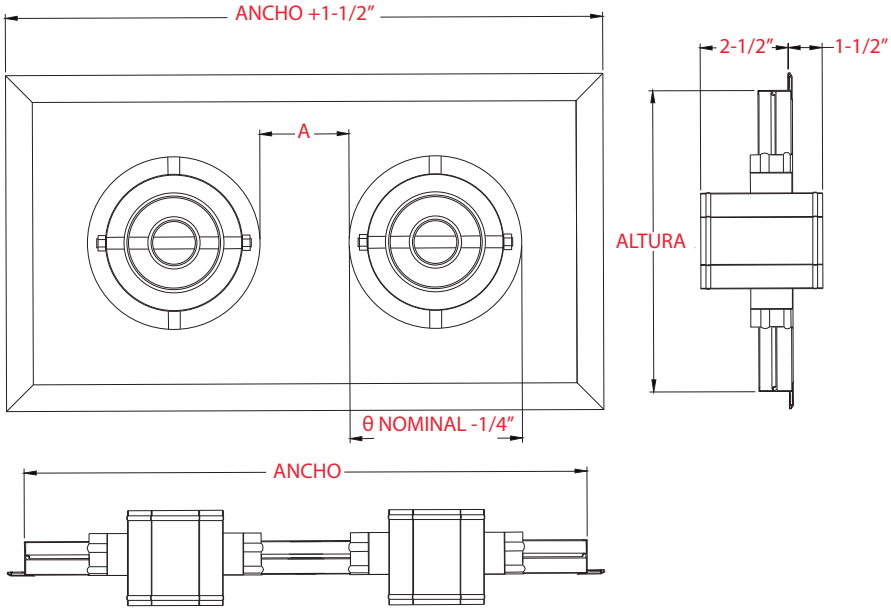

MODELO:DCJ
VERSIÓN RECTANGULAR DE 1 A 4 ELEMENTOS
DIÁMETROS 6", 8", 10", 12" Y 14"

	ANCHO POR NÚMERO DE ELEMENTOS						
DIAMETRO DEL ELEMENTO	1	2	3	4	ALTURA	"A"	"B"
4"θ	7-3/4"	14-3/4"	21-3/4"	28-3/4"	7-3/4"	3-3/4"	7-13/16"
6" θ	9-3/4"	18-3/4"	27-3/4"	36-3/4"	9-3/4"	3-3/4"	10"
8" θ	11-3/4"	22-3/4"	33-3/4"	44-3/4"	11-3/4"	3-3/4"	12"
10" θ	13-3/4"	26-3/4"	39-3/4"	52-3/4"	13-3/4"	3-3/4"	13-7/8"
12" θ	15-3/4"	30-3/4"	45-3/4"	60-3/4"	15-3/4"	3-3/4"	15-7/8"
14" θ	17-3/4"	34-3/4	51-3/4"	68-3/4"	17-3/4"	3-3/4"	17-13/16"
16" θ	19-3/4"	38-3/4"	57-3/4"	76-3/4"	19-3/4"	3-3/4"	20-9/16"

Difusor Circular DCJL Aluminio

SPIRODUCTO + REJILLAS + DIFUSORES + FILTROS + DUCTO FLEXIBLE + ACCESORIOS

6 Instalación

CON MARCO CIRCULAR

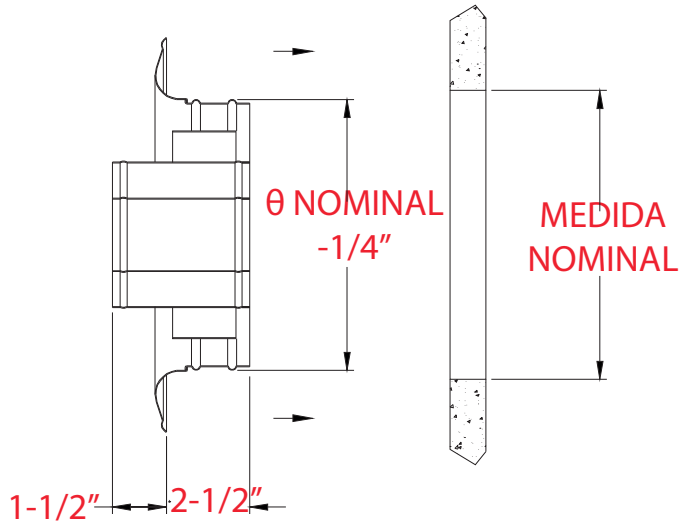

CON MARCO CUADRADO

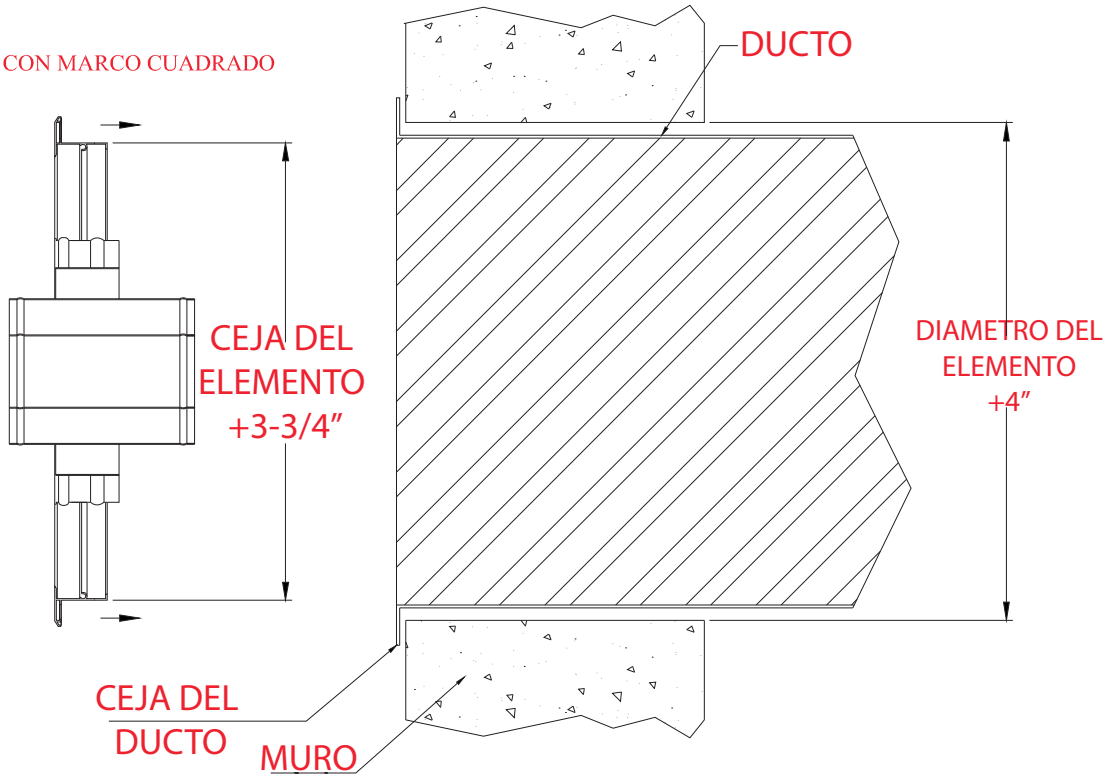

Difusor Circular DCJL Aluminio

SPIRODUCTO + REJILLAS + DIFUSORES + FILTROS + DUCTO FLEXIBLE + ACCESORIOS

7 Nomenclatura

DCJ L B 12 S

PRODUCTO | MATERIAL | COLOR DE PINTURA | DIÁMETRO | CONTROL

DCJ PRODUCTO	L MATERIAL	B COLOR DE PINTURA	12 DIÁMETRO	S CONTROL
DCJ DIFUSOR CIRCULAR JET CON AROS CONCÉNTRICOS	A ACERO L ALUMINIO	B BLANCO A ALUMINIO (NATURAL) N NEGRO	04 06 08 10 12 14 16	S SIN CONTROL

8 También te puede interesar

Compuerta COMPC

Compuerta Circular Reforzada con cuadrante de ajuste.

Control de Volumen CVX

Control de volumen circular tipo mariposa múltiple.

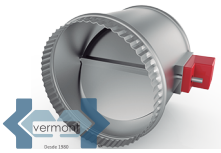

Compuerta COREC

Compuerta circular reforzada y hermética, con sello circunferencial de neopreno.

Compuerta Mariposa CVM

Control de volumen mariposa con dos aletas opuestas.