Industrias Vermont S.A. de C.V.

vermont.com.mx / ivermont@vermont.com.mx

vermont
Desde 1980 MR

Louver LD4A Acero

LOUVERS +SPIRODUCTO + REJILLAS + DIFUSORES + FILTROS + DUCTO FLEXIBLE + ACCESORIOS

Louver para ventilación, esta formado por aletas fijas horizontales a una separación de 4" y montadas sobre un marco de 4", su diseño permite que el agua de lluvias drene por los extremos y se desfogue hacia fuera no permitiendo la entrada de agua hacia el interior, puede soportar fuertes velocidades de aire y están diseñadas a prueba de tormentas típicas.

1 Acabados

Pintura en polvo electrostática horneada en Blanco Brillante (estándar).
Otros colores disponibles: gris natural (pintura electrostática) y negro (pintura líquida horneable).

2 Medidas

Disponible en medidas pares desde 12 X 12" hasta 48 X 60"

3 Construcción

Construido en acero modelo LD4A con opción en Aluminio LD4L.
Incluye malla pajarera de lámina desplegada y galvanizada.

***Opción con marco en L con cargo**
***Opción con tela mosquitera con cargo**

4 Aplicaciones

Normalmente se instala en naves industriales para renovación de aire o ventilación externa, o bien como decoración arquitectónica de edificios.

5 Vista Louver LD4A Acero

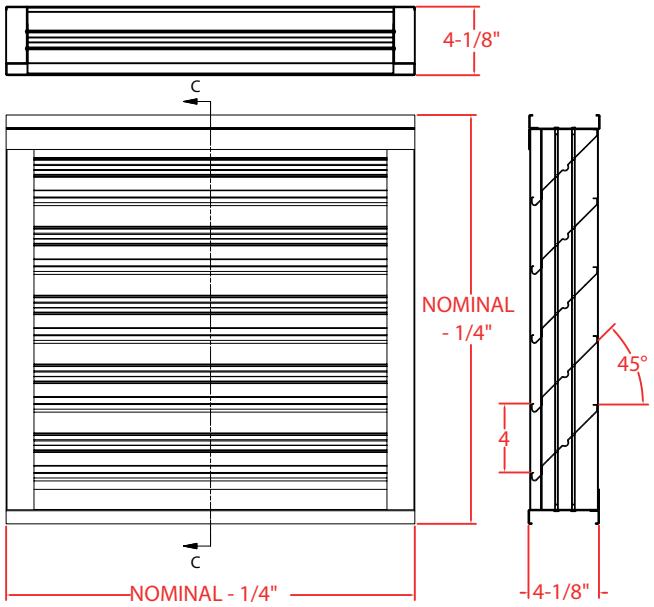

Louver LD4A Acero

LOUVERS + REJILLAS + DIFUSORES + FILTROS + DUCTO FLEXIBLE + ACCESORIOS

6 Instalación

PARED

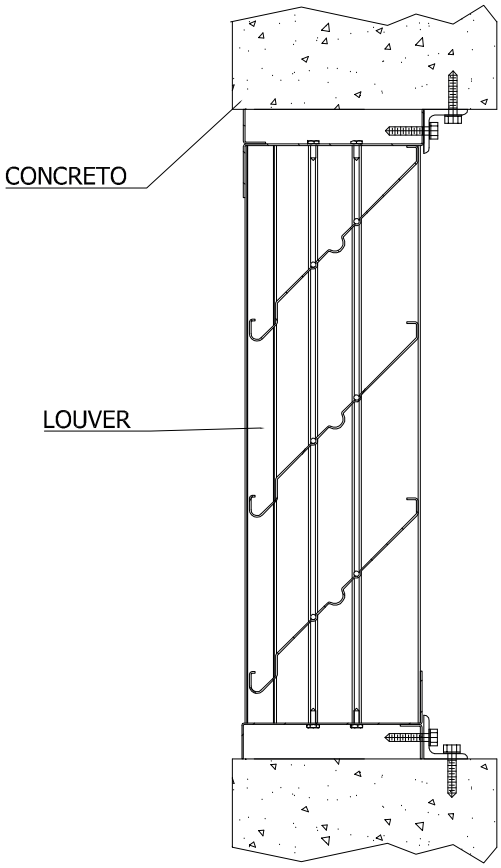

PANEL DE METAL

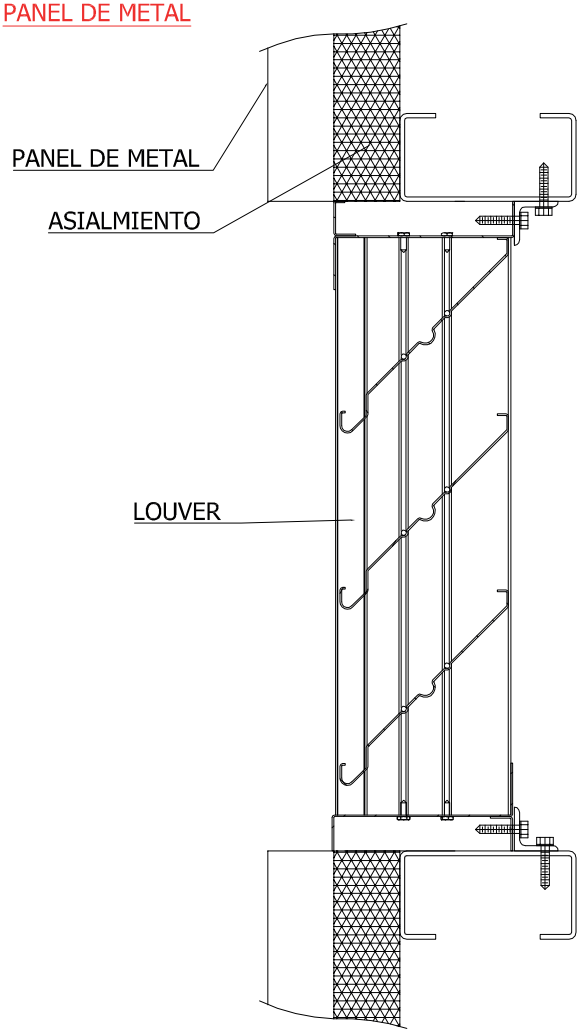

Louver LD4A Acero

LOUVERS + REJILLAS + DIFUSORES + FILTROS + DUCTO FLEXIBLE + ACCESORIOS

6 Instalación (Continuación)

MONTAJE CON CEJA

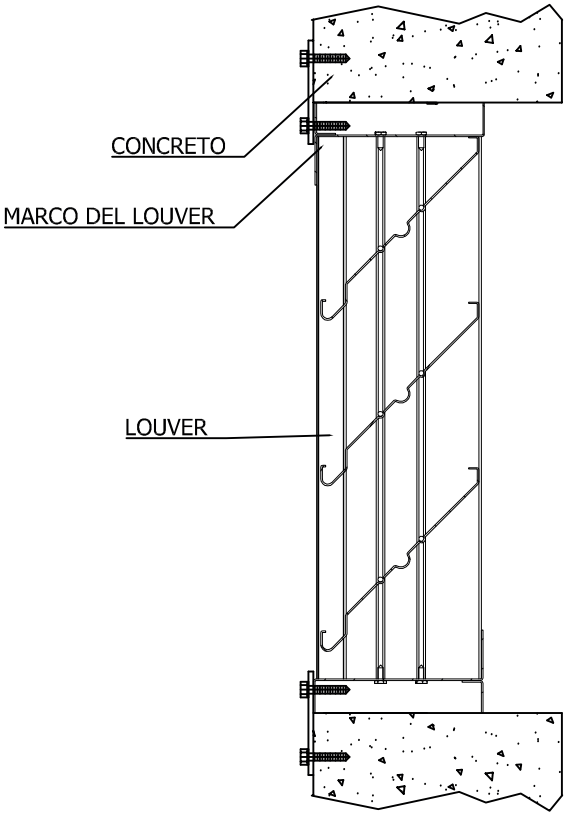

MARCO DE ANGULO

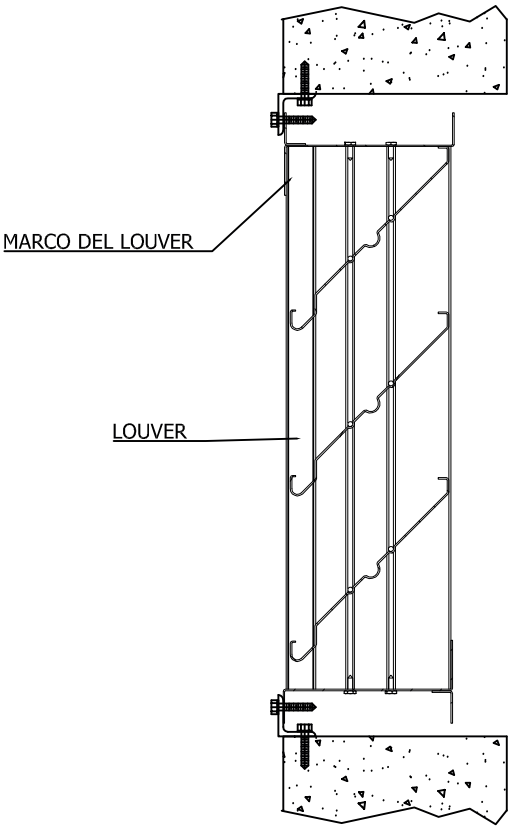

Louver LD4A Acero

LOUVERS + REJILLAS + DIFUSORES + FILTROS + DUCTO FLEXIBLE + ACCESORIOS

7 Nomenclatura

LD4	A	B	12.00	12.00	P	S	S	S
PRODUCTO	MATERIAL	COLOR DE PINTURA	ANCHO	ALTO	MALLA EXTERIOR	MALLA INTERIOR	PORTA FILTRO	FILTRO

LD4 PRODUCTO	A MATERIAL	B COLOR DE PINTURA	12.00 ANCHO	12.00 ALTO	P MALLA EXTERIOR	S MALLA INTERIOR	S PORTA FILTRO	S FILTRO
LD4 LOUVER FIJO DRENABLE CON MARCO DE 4”	**A** ACERO **L** ALUMINIO	**B** BLANCO **A** ALUMINIO (NATURAL) **N** NEGRO	2 ENTEROS Y 2 DECIMALES	2 ENTEROS Y 2 DECIMALES	**P** PAJARERA **M** MOSQUITERA **A** DESPL/ MOSQUITERA **S** SIN MALLA	**S** SIN MALLA **M** MOSQUITERA **A** DESPLEGADA / MOSQUITERA **P** PAJARERA	**S** SIN PORTAFILTRO **P** PORTAFILTRO	**S** SIN FILTRO **F** FILTRO

8 También te puede interesar

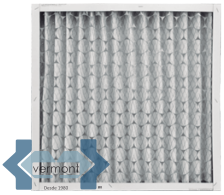

Filtros de Aire

Filtros para establecimientos residenciales, industriales y hospitales.