Industrias Vermont S.A. de C.V.

vermont.com.mx / ivermont@vermont.com.mx

Rejilla de Inyección T7RA Acero

SPIRODUCTO + REJILLAS + DIFUSORES + FILTROS + DUCTO FLEXIBLE + ACCESORIOS

Rejilla para inyección de aire de alto volumen y largo alcance, con aletas verticales rectas estampadas ajustables individualmente, con separación de 3/4 de pulgada, y un tambor giratorio para ajuste vertical del flujo de aire. Incluye deflector y marco radial para facilitar su instalación directamente sobre ducto, sin necesidad de casquillo para rejilla.

1 Acabados

Pintura en polvo electrostática horneada en Blanco Brillante (estándar).

Otros colores disponibles: gris natural (pintura electrostática) y negro (pintura líquida horneable).

2 Construcción

Fabricada en Acero Mod. T7RA

4 Medidas

MEDIDAS DISPONIBLES T3R					
	ANCHO				
ALTO	12"	18"	20"	24"	30"
6"	10θ	10θ	10θ	10θ	
	14θ	14θ	14θ	14θ	
12"			16θ	16θ	16θ
			20θ	20θ	20θ

3 Aplicaciones

Ideal para instalaciones que requieren un largo alcance del flujo de aire, como almacenes industriales, centros comerciales, supermercados, aeropuertos, grandes tiendas de autoservicio o cualquier instalación con amplios espacios abiertos.

5 Vistas Rejilla T7RA



Vista Frontal



Vista Posterior

Empaque plástico hermético

Rejilla de Inyección T7RA Acero

SPIRODUCTO + REJILLAS + DIFUSORES + FILTROS + DUCTO FLEXIBLE + ACCESORIOS

5 Vistas Rejillia T7RA

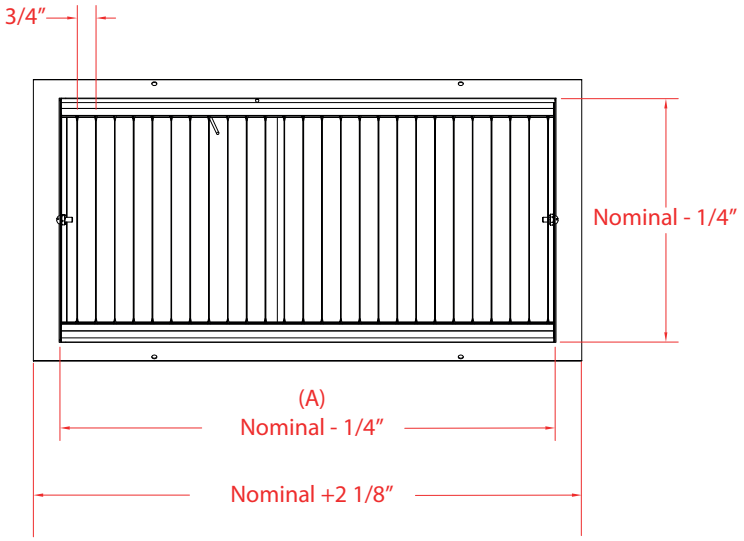

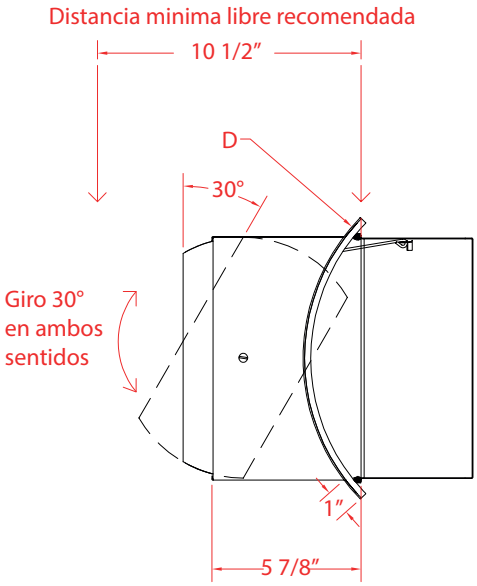

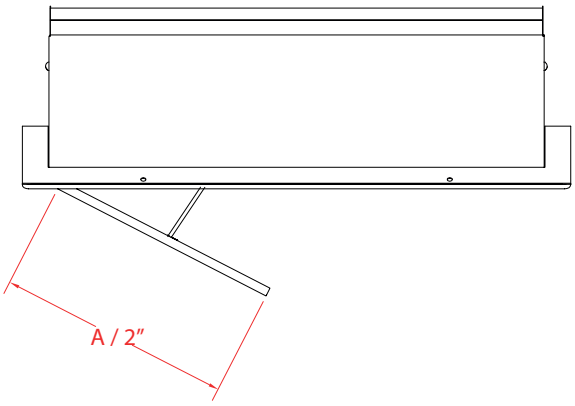

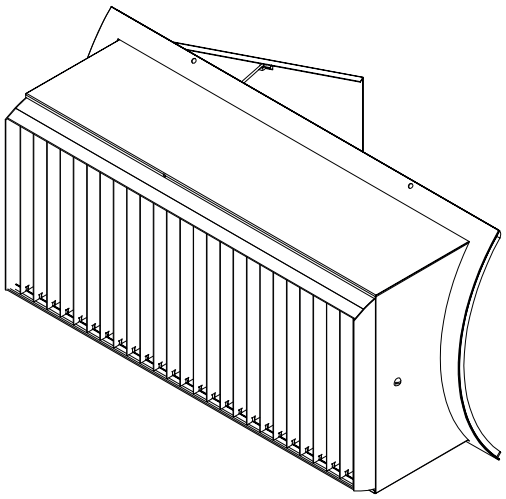

Rejilla de Inyección T7RA Acero

SPIRODUCTO + REJILLAS + DIFUSORES + FILTROS + DUCTO FLEXIBLE + ACCESORIOS

6 Nomenclatura

T7R PRODUCTO **A** MATERIAL **B** COLOR DE PINTURA **16.00** ANCHO **06.00** ALTO **12** DIÁMETRO DEL DUCTO

T7R PRODUCTO	A MATERIAL	B COLOR DE PINTURA	16.00 ANCHO	06.00 ALTO	12 DIÁMETRO DEL DUCTO
T7R REJILLA DE INYECCIÓN CON TAMBOR GIRATORIO	**A** ACERO	**B** BLANCO **A** ALUMINIO (NATURAL) **N** NEGRO	2 ENTEROS Y 2 DECIMALES	2 ENTEROS Y 2 DECIMALES	2 ENTEROS

7 También te puede interesar

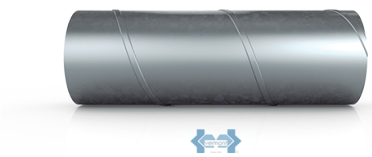

Spiro Ducto SLC

Ducto circular de acero galvanizado engargolado en espiral liso.

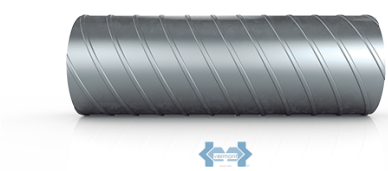

Spiro Ducto SRC

Ducto circular de acero galvanizado engargolado en espiral con tres venas de refuerzo